MEUBLES ET AUXILIAIRE

MEUBLES

Profondeur 45

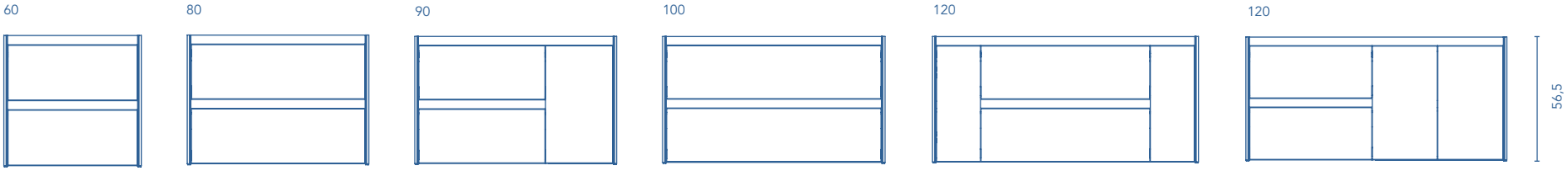

COLONNE

Profondeur 24

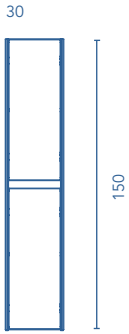

FINITIONS

COLORIS CHÊNE NORDIQUE

FRÊNE SAMARA

BLANC

Vide sanitaire de 5,5 cm.

2 Tiroirs

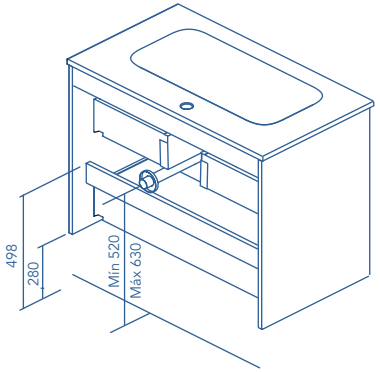

2 Tiroirs - 1 Porte

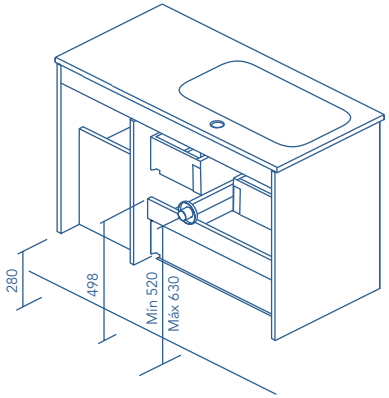

1 Porte - 2 Tiroirs - 1 Porte

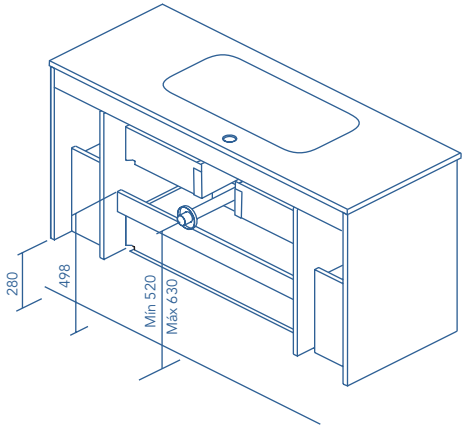

STRUCTURE	FAÇADES	TIROIRS					POIGNEES	FINITIONS	EXTENSION DE SERIE	
MDF 16 mm	MDF 16 mm	Extraction partielle	Glissières Hettich	Intérieur gris Mokka	Organisat. Tiroir	Soft close	Poignée intégrée façade	Revêt. 2D	P-46	Susp

Les côtes indiquées sur le dessin varient en fonction de la hauteur des pieds de l'ensemble, si le meuble est suspendu et la hauteur n'est pas respectée, ces côtes peuvent varier. Les côtes sont représentés en mm.