Royo

MEUBLES ET AUXILIARIES

MEUBLES

Profondeur 45

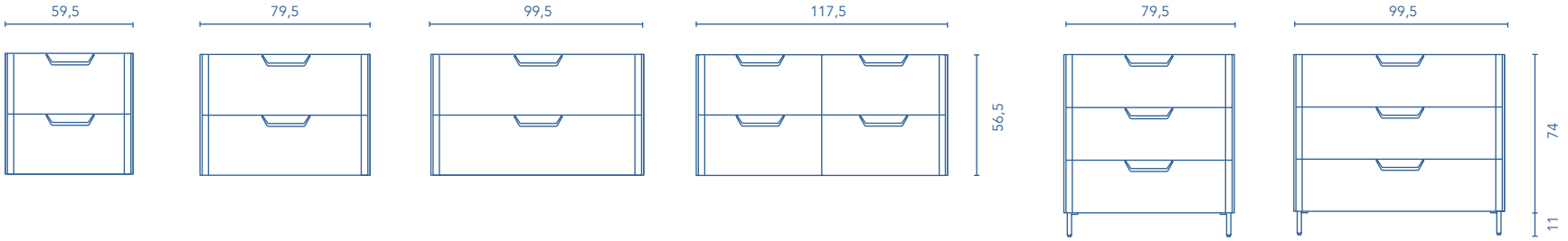

COLONNE

Profondeur 25

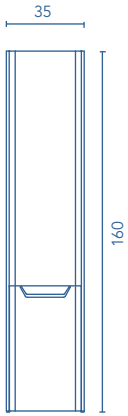

FINITIONS

COLORIS CHÊNE NORDIC | FRÊNE SAMARA | BLANC BRILLANT | ANTHRACITE BRILLANT

* Measure in cm.

Vide sanitaire 7 cm.

2 Tiroirs

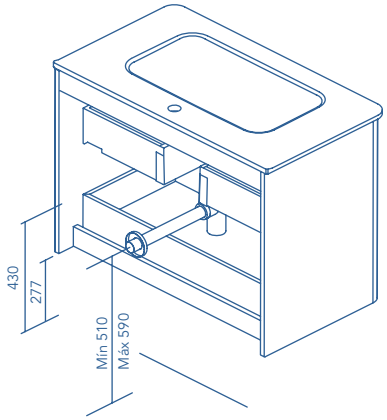

3 Tiroirs

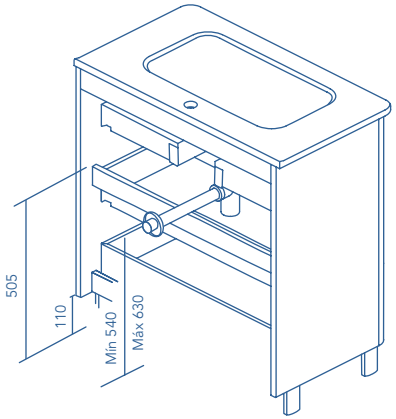

STRUCTURE	FAÇADES	TIROIRS				POIGNÉE	FINITIONS	EXTENSION DE SÉRIE		
MDF 16 mm	MDF 16 mm	Extraction totale Hettich	Intérieur textile mokka	Organisateur tiroir	Soft close	Poignée métallique	Revétement 2D	P-46	Suspendu	À poser

* Les dimensions indiquées sur les dessins sont en fonction de la hauteur des pieds du meuble. Dans le cas où celui-ci est suspendu cette hauteur peut varier selon besoin. Les dimensions de ces schémas son indiquées en milimètres.